ホップル　ベビートイライン　ベビージム

素材：天然木（ヨーロピアンビーチ材）

製品仕様　各種部品

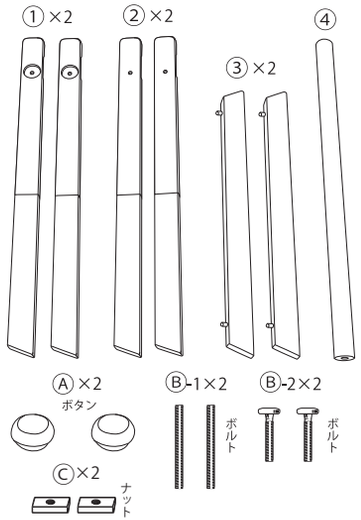

組立図

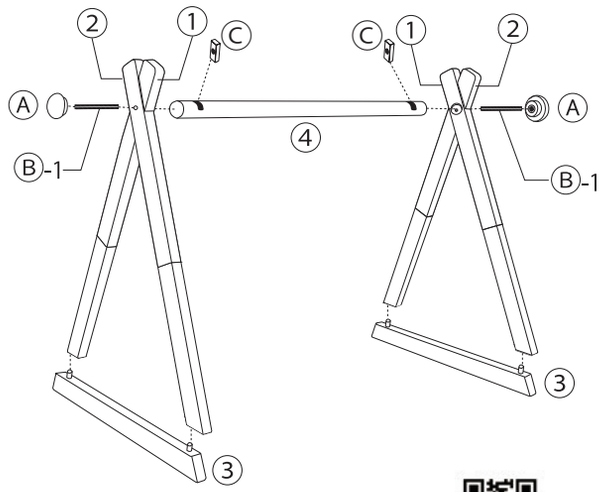

組立動画

組立手順

(1)

パーツ④に図の手順でパーツⒸとⒷ-1 を取り付ける。

※Ⓑ-1 のボルトは奥まで差し込みすぎないでください。（図 1 参照）

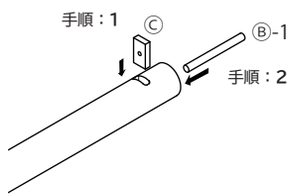

（図 1）

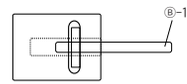

※パーツ④を横からみたネジ穴イメージ図

パーツ④のネジ穴はボルトの長さよりも深い仕様となっております。
Ⓑ-1 ボルト取付けの際は奥まで差し込まず図のように取付けください。

(2)

①と②のパーツを組み、①のパーツが内側になるようにⒷ-1 ボルトに通す。

通したボルトは 1 ～ 1.5cm ほど先端が出るように調整を行ってください。（図 2 参照）

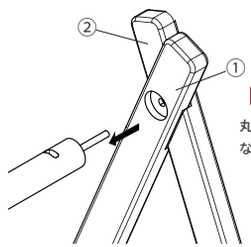

check

丸い溝があるパーツが内側になっているか確認してください。

（図 2）

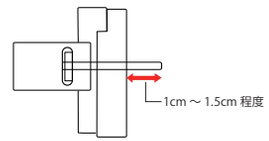

①と②のパーツを取付けた状態で、十分な長さのボルトが出ていることを必ずご確認ください。
先端が短い場合、最後のボタン（パーツⒶ）の取付けが甘くなり破損やぐらつきの原因となります。

(3)

Ⓑ-1 をⒶのパーツでしっかりと留める。

お好きなおもちゃを④に通したら、もう片方も (1) ～ (3) の手順で組み立てる。

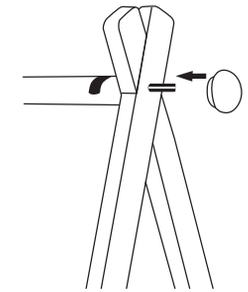

(4)

完成！

ご使用の前に必ず本紙裏面の使用時の注意点、禁止事項をご確認のうえご使用を開始くださいますようお願いいたします。

※完成図のハンギングトイはイメージです。
内容品と異なる場合がございます。

（補足）

お子様の月齢・成長に合わせて③の土台パーツを装着し高さ調節を行ってください。

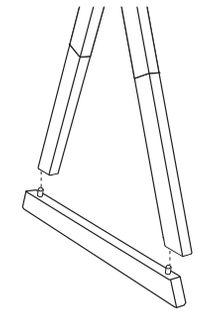

パーツ③を取り付けると 4cm の高さ調節が可能です。
※パーツ③は取付けなくてもご使用いただけます。

インテリアとしてお使いいただく際はボルトⒷ-2 に付け替えてご使用ください。

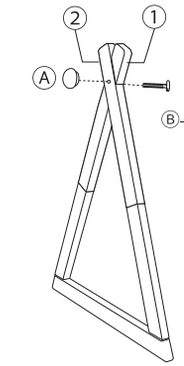

FAQ　よくあるご質問

01　パーツⒶのボタンが緩んでぐらつくのですが対処法はありますか？

組立手順（2）のとおりにⒷ-1 のボルトの先端は十分な長さが出ているか左右共にご確認をお願いします。
また、①と②のパーツの取付け方法に間違いがないかもご確認ください。

02　土台パーツ③を使用した際に①②の支柱パーツが抜けやすいのですが不良でしょうか？

土台パーツ③は高さ調整用パーツとなり着脱可能になっております。そのため工具を使わず手で着脱できるように設計をしております。
また何度も着脱を繰り返すことで①と②のパーツ下部にある穴が広がってしまい、接続部分が緩くなることがございますので、パーツ③は高さ調整のみにご使用くださいませ。緩くなってしまった場合は右図のようにパーツ③についておりますダボパーツを①に移してご使用ください。

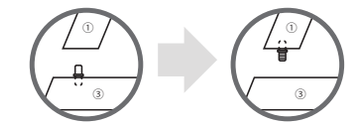

03　土台パーツ③のダボパーツが埋まってしまいました。

ダボパーツが穴に埋まってしまった場合は右図の要領で取り出し、再度パーツ③に取付けていただき、パーツ③の裏側から木工用ボンドを流し入れてダボパーツを固定してください。
完全に接着剤が乾燥し固定できるまではご使用をお控えください。

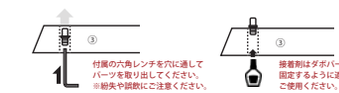

重要 読み返せるように保管しておいてください。
※ご使用の前に必ずお読みください。

この度は、本製品をお買い上げいただきまして誠にありがとうございます。
本製品は安心してお使いいただけるよう安全性を考えた製作をしておりますが、お使いになられる前に本書をよくお読みいただきまして、正しいお取り扱いをお願い致します。
また本製品は乳幼児が口に触れても安全である玩具として、厚生労働省認定の検査機関で食品安全検査の認証を取得しています。

⚠ 安全にお使いいただくための注意点・禁止事項

※本製品はハンギングトイや乳幼児用衣類などを掛けることを目的とした製品です。

1 . 必ず保護者監視のもとでご使用ください。
2 . ご使用前・ご使用後にボルトに緩みがないかご確認ください。ボルトが緩みますと大変危険ですので定期的に増し締めを行ってください。
3 . 安全のため破損、変形した場合は使用をおやめください。
4 . ご使用前に必ず本体の木が欠けていないかトゲなどがないかをご確認ください。もし欠けていたりトゲなどがあった場合はすぐにご使用をおやめください。
5 . 表示されている対象年齢未満のお子様には使用しないでください。
6 . 遊んだ後は、対象年齢未満のお子様の手の届かないところで保管してください。
7 . ぶつけたり、投げるなど乱暴な遊びはしないでください。
8 . お子様がつかまり立ちをするようになりましたら安全のためご使用をお控えください。
9 . ジムでのつかまり立ちやつたい歩きは、思わぬ事故や転倒の恐れがあり大変危険ですのでおやめください。
10. ジムの土台パーツはお子様を寝かせた時の高さ調整やウォールデコレーションして使用される際にお使いください。
11. ジムの土台にあるダボパーツ (プラスチック製) は横から強い力が加わりますと破損する恐れがありますのでご注意ください。
12. 湿度の高い場所で保管するとカビが生じる場合がありますのでご注意ください。
13. 直射日光の当たる場所や加湿器のスチームやエアコンの風が当たる場所でのご使用はおやめください。またホットカーペットや床暖房での長時間のご使用もおやめください。反りやひび割れの原因となります。
14. 洗剤等のご使用は、ニス等の剥がれや木材の変色の原因となりますのでおやめください。
15. 水やお湯につけたり、火のそばには近づけないでください。

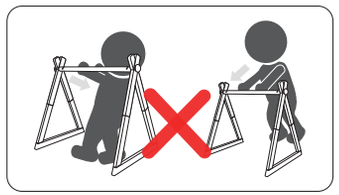
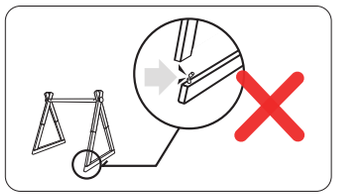
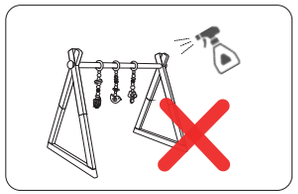

商品のお手入れ・修理について

木製玩具はきちんとお手入れをすれば、壊れにくく長持ちします。大切なお子様がご使用されるものですので、下記の方法でこまめなお手入れで安全・清潔にお使いください。

1 . 製品が濡れた場合は、速やかに水分を拭き取ってください。
2 . 製品にカビが発生した場合は、風通しの良いところで乾燥させて、カビ部分を歯ブラシなどでブラッシングしてよく取り除き、中性洗剤を薄めたぬるま湯で雑巾を固く絞り拭いてください。その後きれいな雑巾で表面を乾拭きして洗剤を拭き取ってください。
3 . 軽い汚れの時は、乾いた布やタオルで拭き取ってください。汚れが強い場合はお湯を湿らせた布やタオルを固く絞って汚れを拭き取ったあと、日陰でしっかりと自然乾燥をしてください。※ひび割れの原因となりますので直射日光での乾燥はお避け下さい。
4 . 表面が毛羽だってきたり、黒ずんできた場合は目の細かいサンドペーパー (240 番～ 400 番程度) で軽く磨いてください。サンドペーパーをかけた後は、よく粉を落とし固く絞った布やタオルで拭いてから、よく乾燥させてください。
※塗装を施された (色つき) 製品は、塗装が落ちますのでヤスリ掛けはしないでください。

製品に関するお問い合わせは、商品ご購入の販売店までご連絡をお願い申し上げます。

Hoppl®

製造元
株式会社　Noz（ノーズ）
〒665-0824　兵庫県宝塚市金井町 2-10
TEL : 0120-156-563
MAIL : info@hoppl.jp
URL : http://hoppl.jp/

販売店	ご購入日　　年　　月　　日

Hoppl®
Baby Toy Line

Baby Gym

ホップル　ベビートイライン　ベビージム

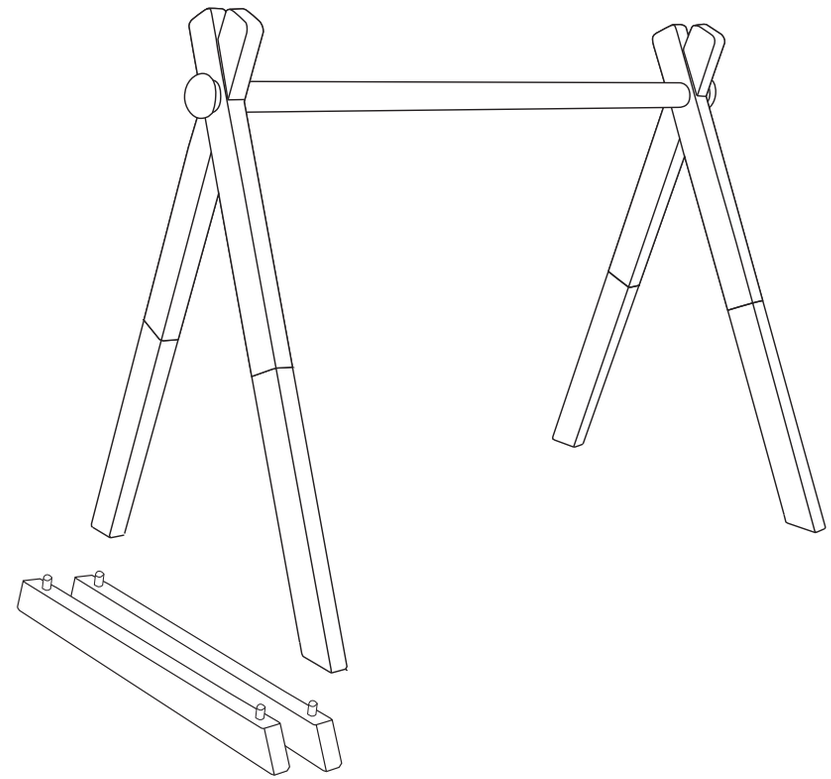

取扱説明書